N. rev	Nota di revisione	Data	Firma	Controllo
0	Emissione	01/01/1990	Ivo	Max

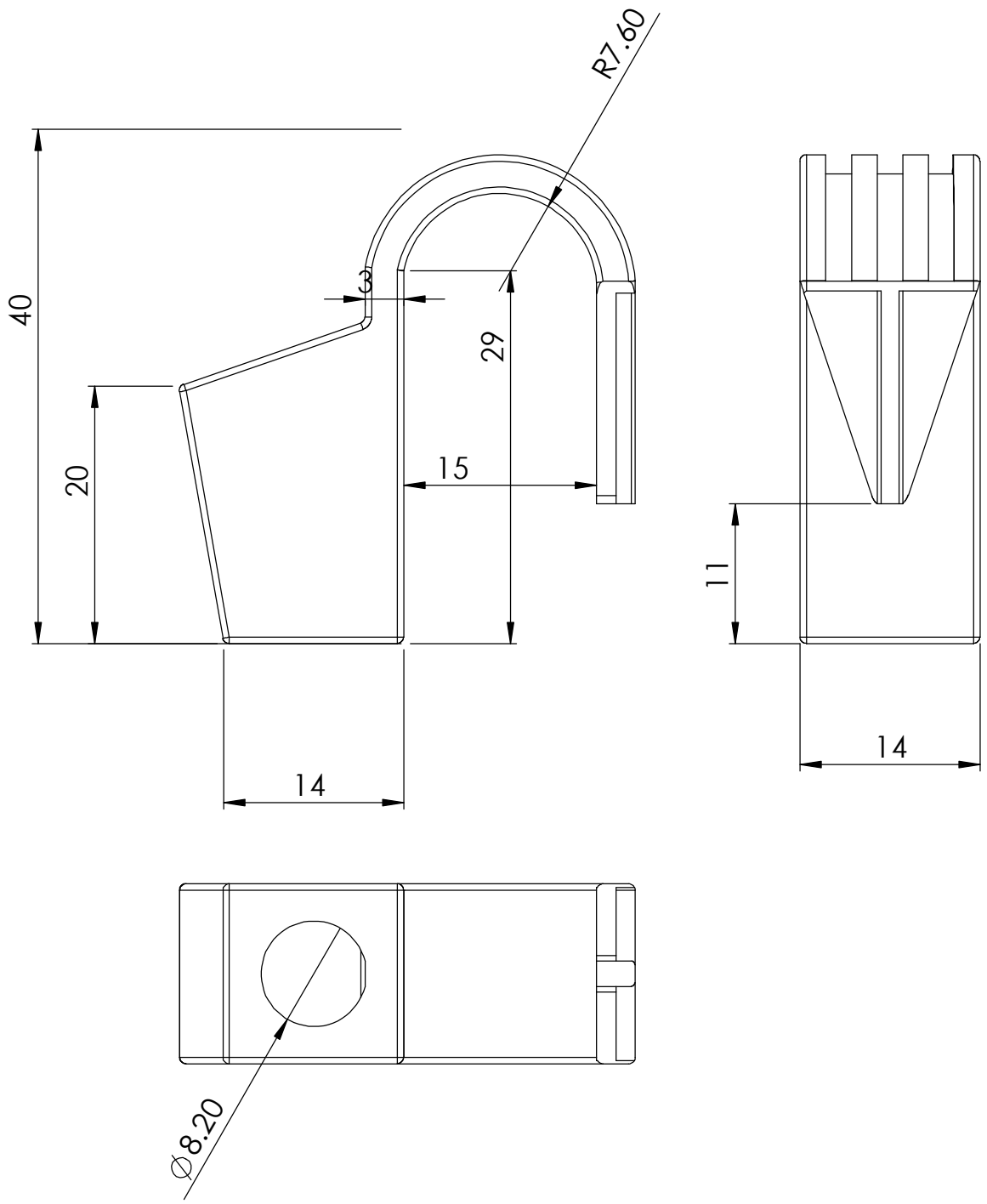

Rif.file c1306011		TOlleranze Applicate: UNI ISO 22768-m		Articolo C1306011	
Progettato da: rilevato da campione	Controllato da: Ivo	Approvato da: Max	Nome disegno:	Data di progetto: 01/01/1990	Scala: 2:1
	Cliente/Proprietario	Gancio(hook) nylon "pratic"			
	A4	Questo documento è di proprietà esclusiva della TR.EM. srl, qualsiasi riproduzione anche parziale sarà perseguita a norma di legge.		Materiale Nylon	Foglio: 1:1